Cevolani NPV 433

bordonadora

Extremely rigid beading operation thanks to the can transfer system inside the machine base. Electronics: Siemens S7-200 with Lenze vector 8200 drive.

Especificaciones técnicas

CazProductNumber EMPRESA	6742
Nombre	Cevolani NPV 433
Herramientas	153 mm
Año de construcción	2007
Altura mínima del envase	70 mm
Altura máxima del envase	245 mm
Forma del envase	round
Velocidad hasta	600 cans per minute

Videos

Encuentre el video en nuestro sitio web en la siguiente URL:
https://www.cazander.es/products/6742-cevolani-npv-433-bordonadora

Fotos

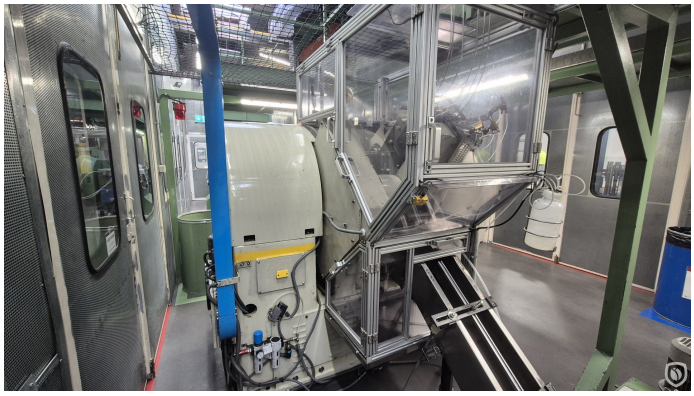



Follow us:





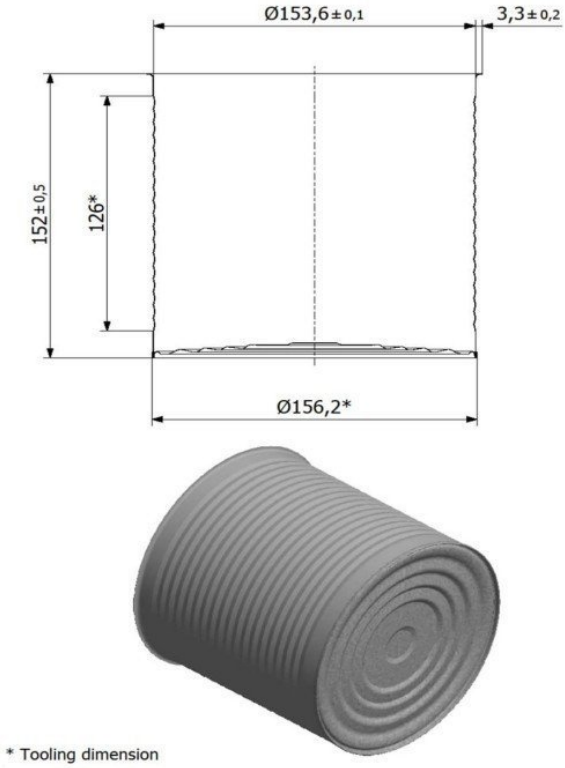

* Tooling dimension

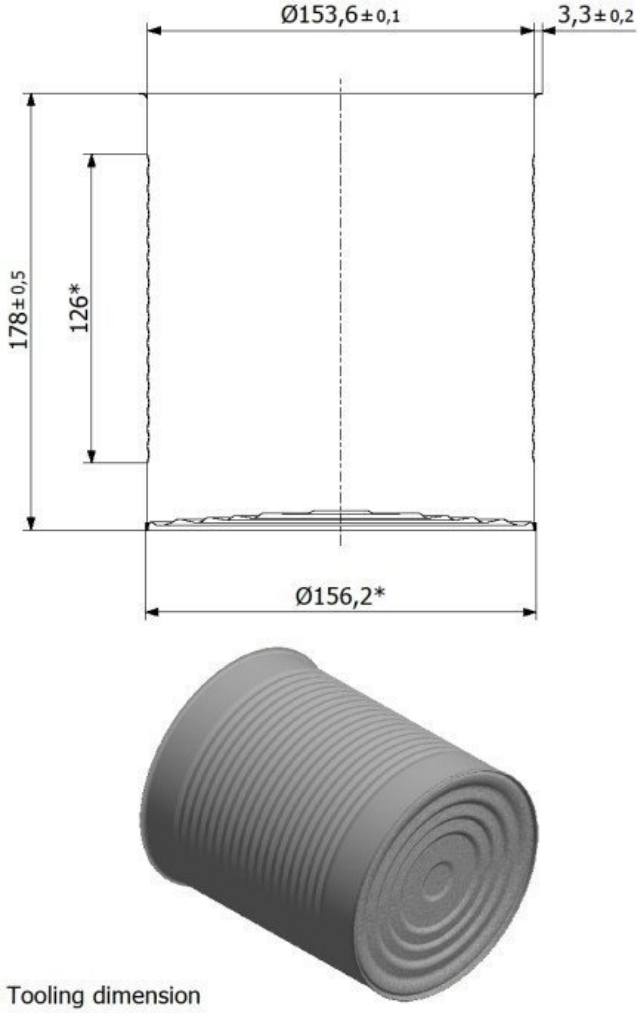

* Tooling dimension

Follow us:

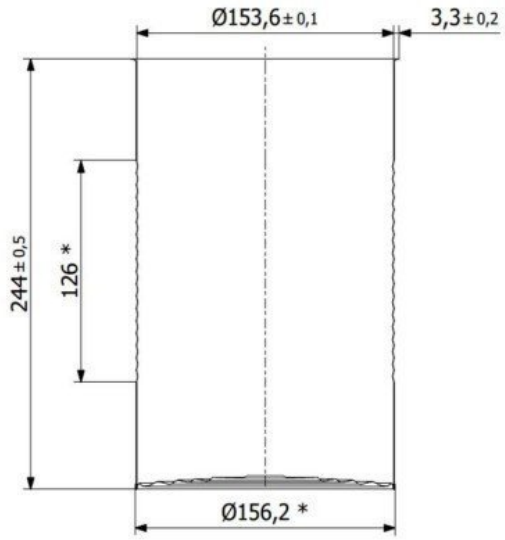



* Tooling dimension

Follow us: